Montageanleitung für die LED-Pendelleuchte 2058/3 Favor Split

Montagehinweis

Bitte beachten:
Installation nur durch Fachpersonal.
▶ Höhenverstellung nur im fertig montierten Zustand betätigen!

Technische Daten

Elektrischer Anschluss:	220-240Vac/50-60Hz
Systemleistung:	65 Watt
Dimmbarkeit:	dimmbar
Schutzklasse:	I
Gewicht:	6,2kg
Dimensionen:	9cm x 122,5cm x 45-155cm
Lichtleistung:	6x 9,1 Watt
Lichtmenge:	6 x 1261Lm brutto
Lichtfarbe:	2200 - 2700K
Farbwiedergabeindex:	CRI 90

Montageanleitung

I- Deckenanschluss spannungsfrei machen!

II- Transportsicherung der Deckenplatte -2- entfernen und Strebe -1- herausnehmen (Magnetverschluss).
Hinweis: Transportsicherungen der einzelnen Leuchtenköpfe -5- erst zum Ende der Leuchteninstallation entfernen.

III- Strebe -1- mit Schrauben/Dübeln an der Decke befestigen. Dazu ggf. mitgelieferte Bohrschablone verwenden.
Empfehlung: Eventuelle Unebenheiten der Decke mit Unterlegscheiben o.ä. ausgleichen (siehe Bild 1).

IV- Erdleiter grün/gelb an Schraube -3- befestigen.

V- Elektrischen Anschluss wie in Bild 3 durchführen.

VI- Filzpads -6- von den Magneten entfernen und entsorgen.

VII- Deckenplatte -2- anheben und am Magnetverschluss der Strebe -1- befestigen **(Kabel nicht einklemmen!).**

VIII-Auf festen Sitz der Magnetverbindung achten, ggf. nicht anliegende Rundmagnete -4- durch drehen gegen den Uhrzeigersinn anpassen.

IX- Transportsicherung der Leuchtenköpfe -5- entfernen.

Funktion der Pendelleuchte

Ein- und Ausschalten der Leuchte:
Durch eine wischende Handbewegung über den Sensorbereich,
oder am Netzschalter (Wandschalter). Memoryfunktion.
Dimmung:
Das Halten der Hand über den Sensorbereich ändert die Helligkeit und gleichzeitig die Lichtfarbe (Dim to warm). Ist die max. Helligkeit erreicht, blinkt die Leuchte kurz auf.
Wird an einem beliebigen Reflektorkopf das Downlight gedimmt, dimmen die Downlights aller drei Köpfe synchron mit.
Wird an einem beliebigen Reflektorkopf das Uplight gedimmt, dimmen die Uplights aller drei Köpfe synchron mit.
Hinweis:
Leuchte beim Verlassen des Zimmers immer am Netzschalter ausschalten.
Hinweis:
Aufgrund der sensiblen Gestensteuerung können Bewegungen am Leuchtenkörper selbstständige Schaltvorgänge auslösen (ein-/ ausschalten, dimmen).

Höhenverstellung der Leuchte

Diese Leuchte ist mit einem Mechanismus zur Verstellung der Höhe ausgestattet. Dazu den Leuchtenkörper -5- auf die gewünschte Position nach oben bzw. nach unten bewegen und loslassen.

Achtung: Ruckartiges oder ununterbrochenes Ziehen kann die Höhenverstellung beschädigen!

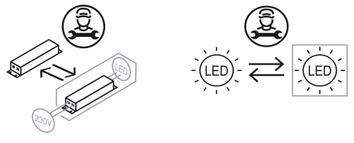

16032021

HOLTKÖTTER - Licht
Qualität - Made in Germany

Bild 1

Deckenunebenheiten ausgleichen!

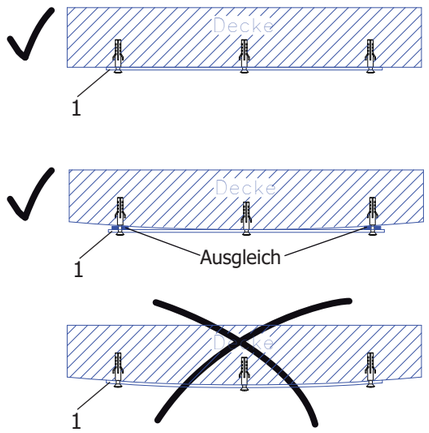

Bild 2

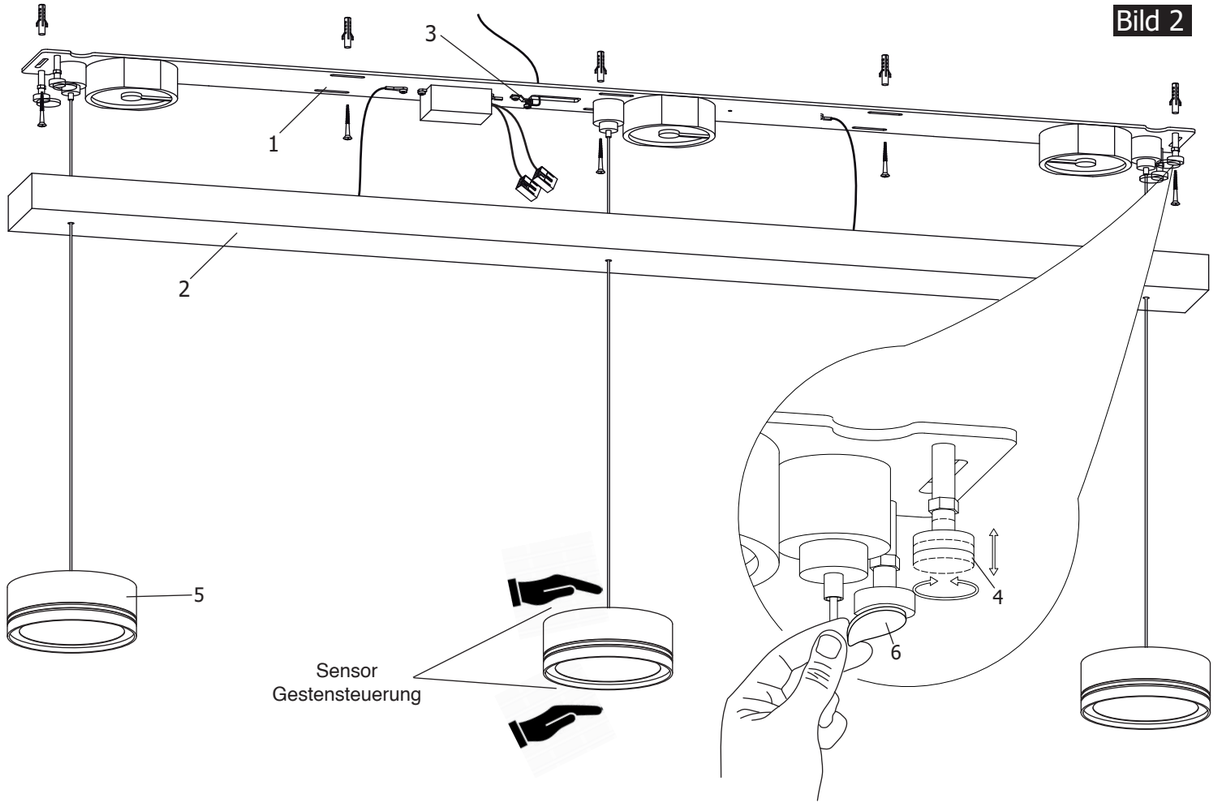

Bild 3

Netzanschluss:
Installation/Service nur durch anerkannte Elektrofachkräfte!
Deckenanschluss spannungsfrei schalten (Netzschalter ausschalten)!
Erdleiter grün/gelb zuerst anschließen (siehe Montageanleitung)!
- Einzeladern des Deckenanschlusses <L> und <N> 11mm lang abisolieren.
- Zur Verdrahtung den jeweils mit <L> bzw. <N> beschrifteten Hebel öffnen, den jeweils abisolierten Draht einschieben und Hebel wieder schließen.
- Exakten Sitz der Drähte auf der transparenten Rückseite der Anschlussklemme kontrollieren.
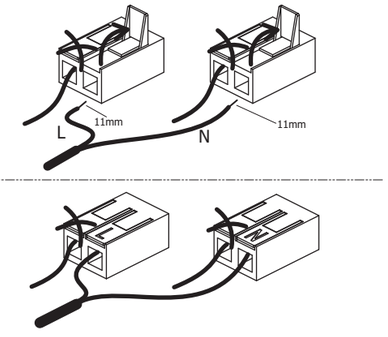
Hinweis: Diese Leuchte ist nicht zur Durchverdrahtung geeignet!
Die bereits werkseitig erfolgte Installation in den nicht gekennzeichneten Steckplätzen darf nicht geöffnet werden.