Montageanleitung für die LED-Pendelleuchte 2333/2 Viona L

HOLTKÖTTER - Licht
Qualität - Made in Germany

Dieser Leuchte ist beigepackt:
1x Bohrschablone

Montagehinweis

Bitte beachten:
Installation nur durch Fachpersonal

▶ Höhenverstellung nur im fertig montierten Zustand betätigen!

Technische Daten

Elektrischer Anschluss:	220-240Vac/50-60Hz (Leuchte ist zur Durchverdrahtung nicht geeignet!)
Systemleistung:	100 Watt
Dimmbarkeit:	Gestensteuerung
Schutzklasse:	I
Gewicht:	2,84 kg
Dimensionen:	7,5cm x 162,5cm x 45-160cm
Lichtleistung:	90 Watt
Lichtmenge:	6600 Lm brutto
Lichtfarbe:	2200 - 3500K (duo dim)
Farbwiedergabeindex RA:	CRI>90

Montageanleitung

Installation/Service nur durch anerkannte Elektrofachkräfte!

Deckenanschluss spannungsfrei schalten (Netzschalter ausschalten!)
I- Baldachin -1- abnehmen (Magnetverschluss).
II- Strebe -2- mit geeigneten Schrauben/Dübeln an der Decke befestigen.
III- Netzseitiger Erdleiter grün/gelb zuerst an Schraube -3- befestigen.
IV- Weiteren elektrischen Anschluss wie in Bild -3- durchführen.
V- Alle Transportsicherungen entfernen.
VI- Baldachin -1- anheben und an Magnetverschluss der Strebe -2- befestigen. **(Kabel nicht einklemmen)**
VII- Auf festen Sitz der Magnetverbindung achten, ggf. nicht anliegende Rundmagnete -4- durch Verdrehen anpassen.

Funktion der Pendelleuchte

Ein- und Ausschalten der Leuchte:
Durch eine wischende Handbewegung vor dem Sensor **oder** am Netzschalter (Wandschalter).
Dimmung:
I- Helligkeit ändern: Halten Sie Ihre Hand vor den Sensor. Die Helligkeit ändert sich.
II- Dimmrichtung wechseln: Entfernen Sie kurz Ihre Hand und halten Sie sie schnell (innerhalb von 3 Sekunden) wieder vor den Sensor. Die Dimmrichtung wechselt.
III- Maximum/Minimum erreicht: Die Leuchte blinkt kurz, sobald die höchste oder niedrigste Helligkeitsstufe erreicht ist. Wenn Sie länger als 3 Sekunden keine Helligkeitsänderung vornehmen, blinkt die Leuchte kurz auf. Danach haben Sie 3 Sekunden Zeit um mit dem Ändern der Lichtfarbe zu beginnen (Nach 3 Sekunden ohne Aktion wechselt die Leuchte automatisch wieder in den Dimmmodus).
Lichtfarbe einstellen:
Hinweis: In den Modus zur Einstellung der Lichtfarbe gelangen Sie nur, wenn zuvor der Dimmmodus aktiviert wurde.
I- Lichtfarbe ändern: Die Einstellung der Lichtfarbe erfolgt genau wie die Helligkeitseinstellung: Halten Sie die Hand vor den Sensor.
II- Farbrichtung wechseln: Hand kurz entfernen und schnell wieder vor den Sensor halten.
III- Lichtfarbe speichern und in den Dimmmodus zurückkehren: Wenn Sie die gewünschte Lichtfarbe eingestellt haben, blinkt die Leuchte erneut nach 3 Sekunden kurz auf. Die Leuchte speichert die Lichtfarbe und wechselt automatisch in den Dimmmodus.
Maximale Helligkeit einstellen:
I- Halten Sie die Hand 5 Sekunden lang ununterbrochen vor den Sensor.
Hinweis:
▶ Leuchte beim Verlassen des Zimmers immer am Netzschalter ausschalten. Die Leuchte speichert die zuvor gewählten Einstellungen.
▶ Aufgrund der sensiblen Gestensteuerung können Bewegungen am Leuchtenkörper selbstständige Schaltvorgänge auslösen (ein-/ausschalten, dimmen).

Höhenverstellung der Leuchte

Diese Leuchte ist mit einem Mechanismus zur Verstellung der Höhe ausgestattet.
Dazu den Leuchtenkörper -6- (mit beiden Händen gleichzeitig) auf die gewünschte Position nach oben bzw. nach unten bewegen und loslassen.
Zur Feineinstellung der Höhenverstellung die Flügelmuttern -5- durch leichtes Drehen einstellen.

Achtung: Ruckartiges oder ununterbrochenes Ziehen kann die Höhenverstellung beschädigen!

27102025

Bild 1

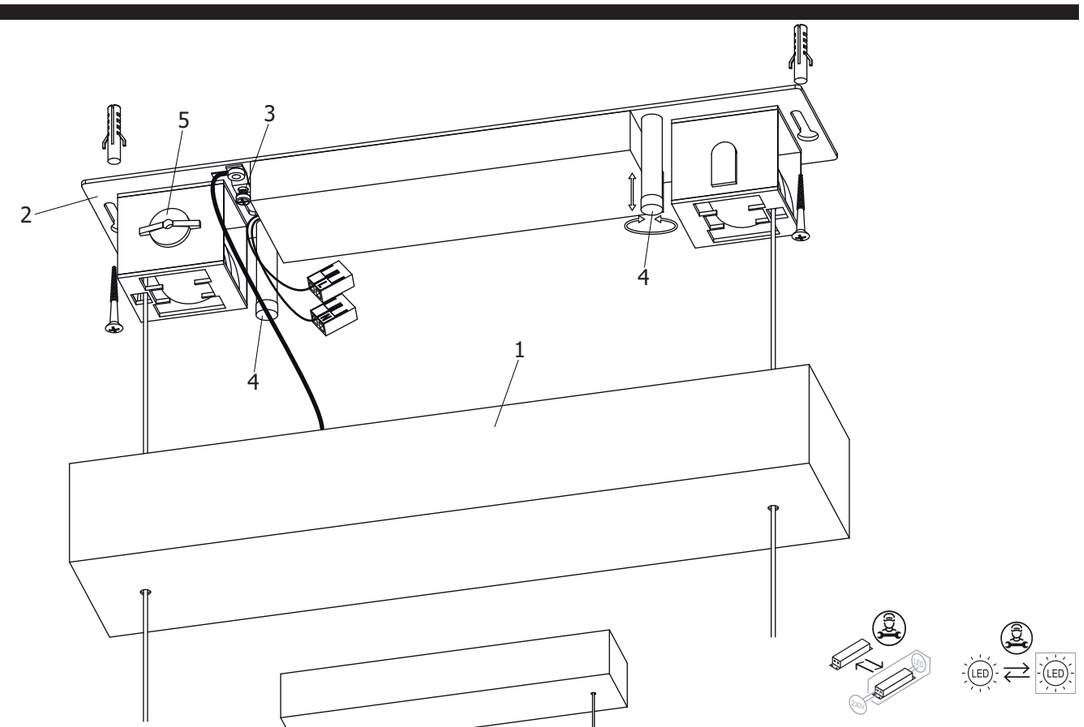

Bild 2

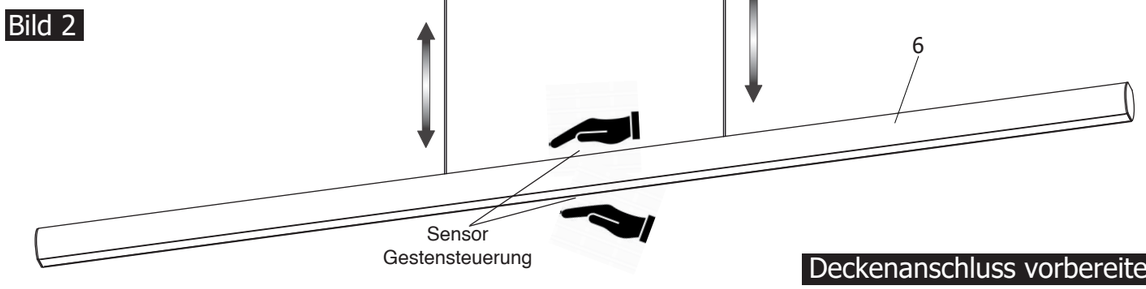

Deckenanschluss vorbereiten

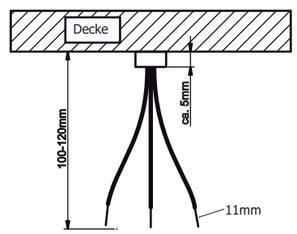

Bild 3

Netzanschluss:
Installation/Service nur durch anerkannte Elektrofachkräfte!
Deckenanschluss spannungsfrei schalten (Netzschalter ausschalten)!
Erdleiter grün/gelb zuerst anschließen (siehe Montageanleitung)!
- Einzeladern des Deckenanschlusses <L> und <N> 11mm lang abisolieren.
- Zur Verdrahtung den jeweils mit <L> bzw. <N> beschrifteten Hebel öffnen, den jeweils abisolierten Draht einschieben und Hebel wieder schließen.
- Exakten Sitz der Drähte auf der transparenten Rückseite der Anschlussklemme kontrollieren.
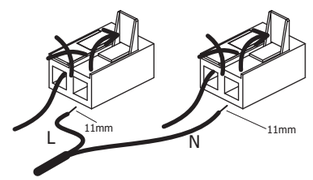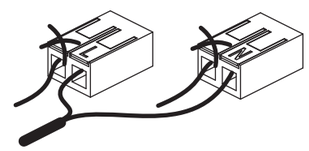
Hinweis: Diese Leuchte ist nicht zur Durchverdrahtung geeignet! Die bereits werkseitig erfolgte Installation in den nicht gekennzeichneten Steckplätzen darf nicht geöffnet werden.